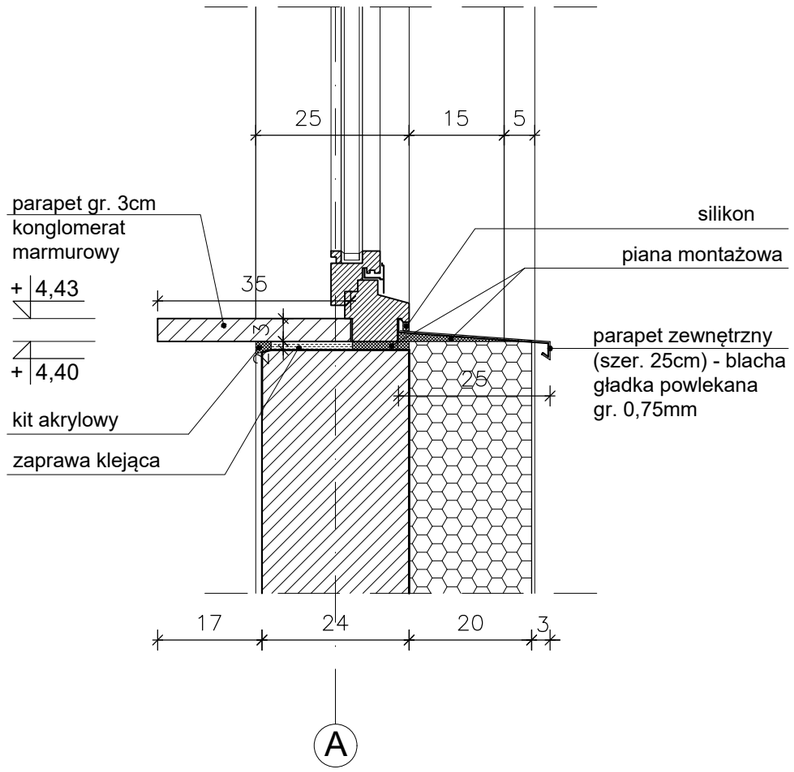

DETAL NR 1- OCIEPLENIE ŚCIANY MIĘDZYOKIENNEJ
PRZEKRÓJ PIONOWY, SKALA 1:10

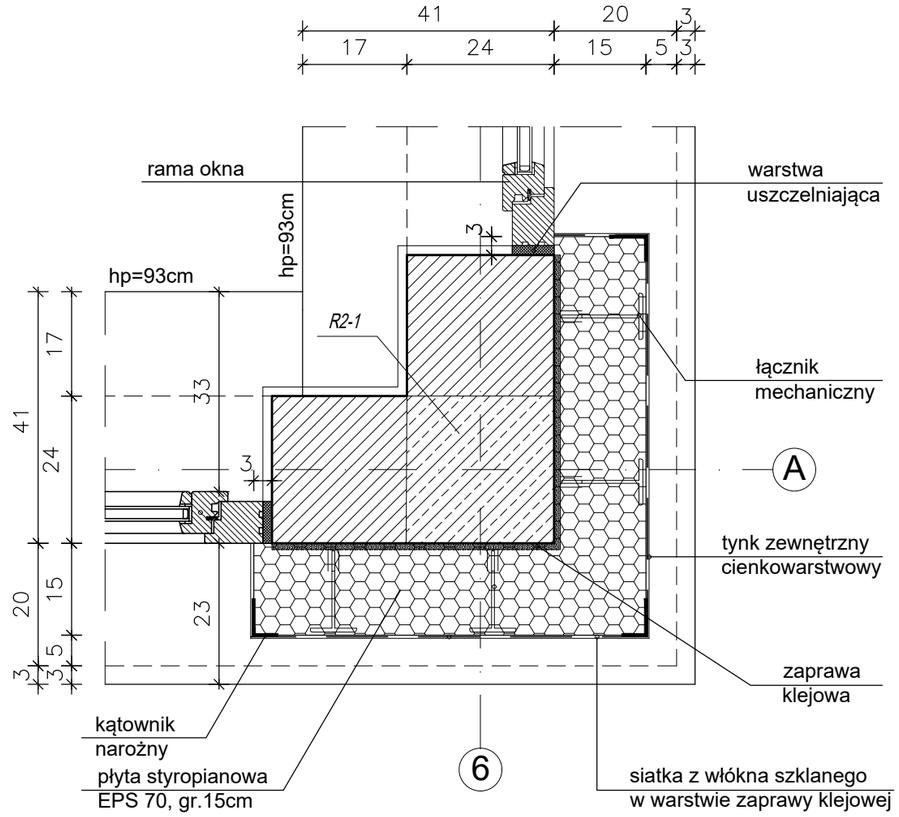

DETAL NR 4 - OCIEPLENIE SŁUPKA MIĘDZYOKIENNEGO
PRZEKRÓJ POZIOMY, SKALA 1:10

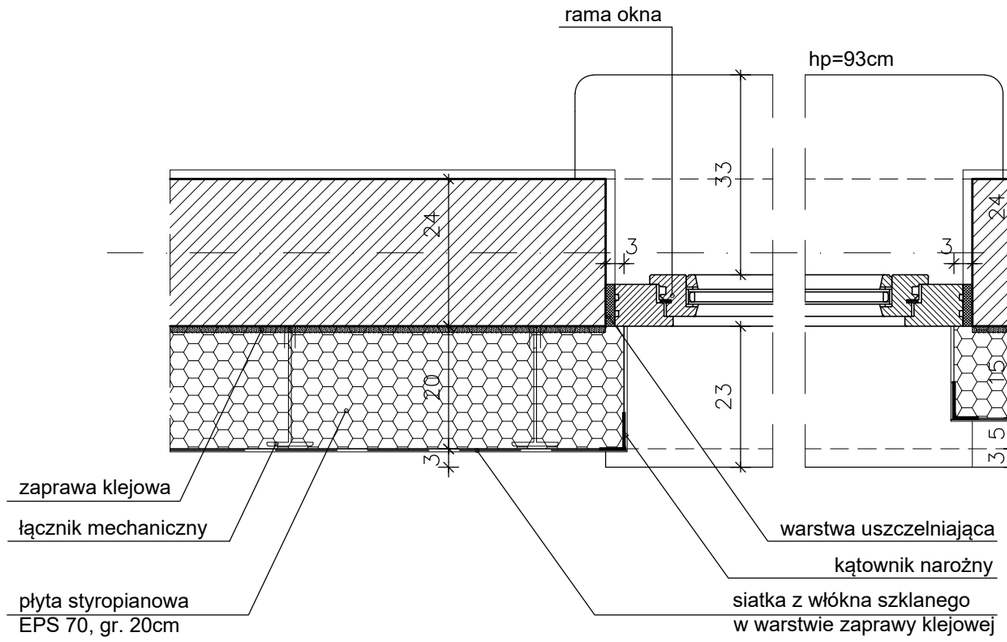

DETAL NR 2 - OCIEPLENIE ŚCIANY MIĘDZYOKIENNEJ
PRZEKRÓJ POZIOMY, SKALA 1:10

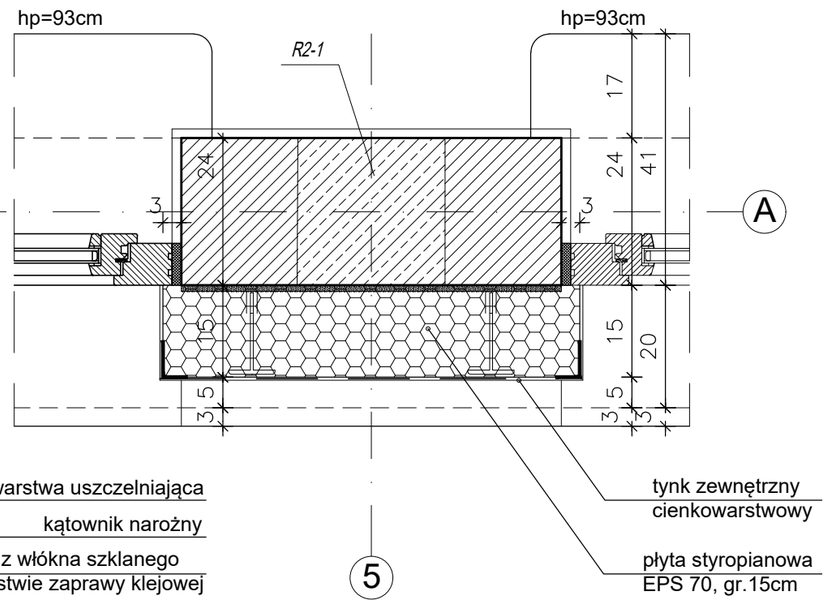

DETAL NR 3 - OCIEPLENIE ŚCIANY MIĘDZYOKIENNEJ
PRZEKRÓJ POZIOMY, SKALA 1:10

Temat: **ROZBUDOWA BUDYNKU SZKOŁY PODSTAWOWEJ W TARGOWISKU NA DZIAŁKACH NR 934/1, 934/6, 933/1 GMINA KŁAJ.**		
Inwestor: Urząd Gminy Kłaj Kłaj 655, 32-015 Kłaj		
Branża: Architektura		Stadium: P.T.
Nazwa rysunku: DETAL NR 1,2,3,4 OCIEPLENIE ŚCIANY MIĘDZYOKIENNEJ		Data: maj 2023
Projektował: mgr inż. arch. Antoni Pilch upr. bud. nr 401/88		Skala: 1:10
Sprawdził: mgr inż. arch. Marta Momot upr. nr MPOIA 059/2007		Nr ark. 0.22
ARCUS–ART ARCHITEKTONICZNE BIURO PROJEKTÓW 31– 542 Kraków, ul. Mogilska 23, tel./fax 012 653–19–23		